图纸须加盖出图印章，否则一律无效

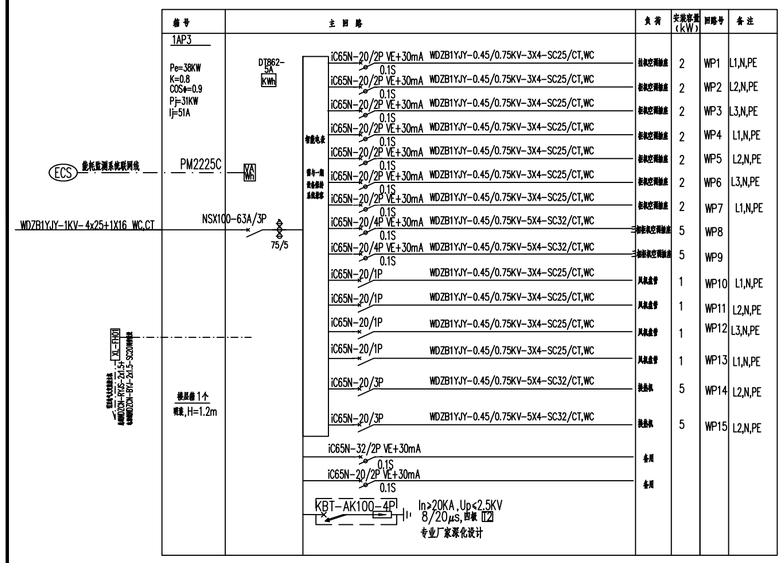

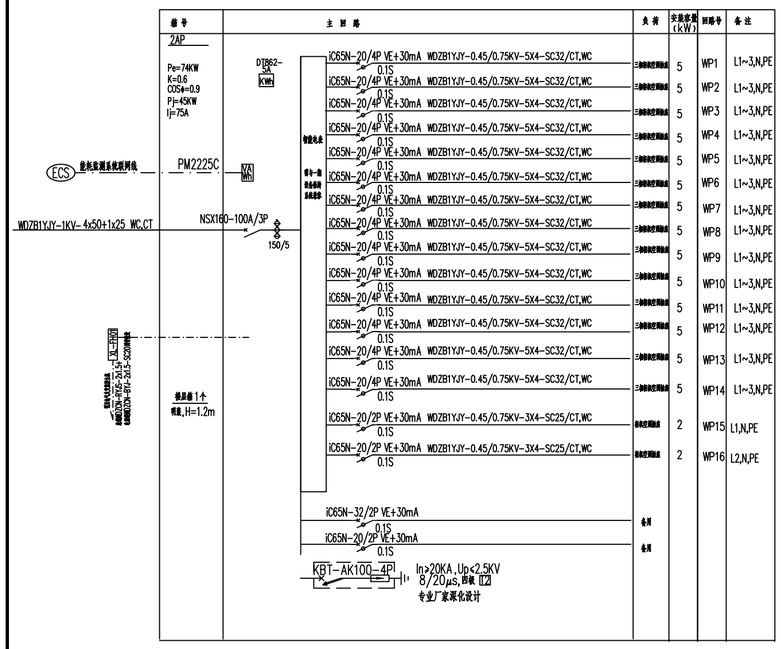

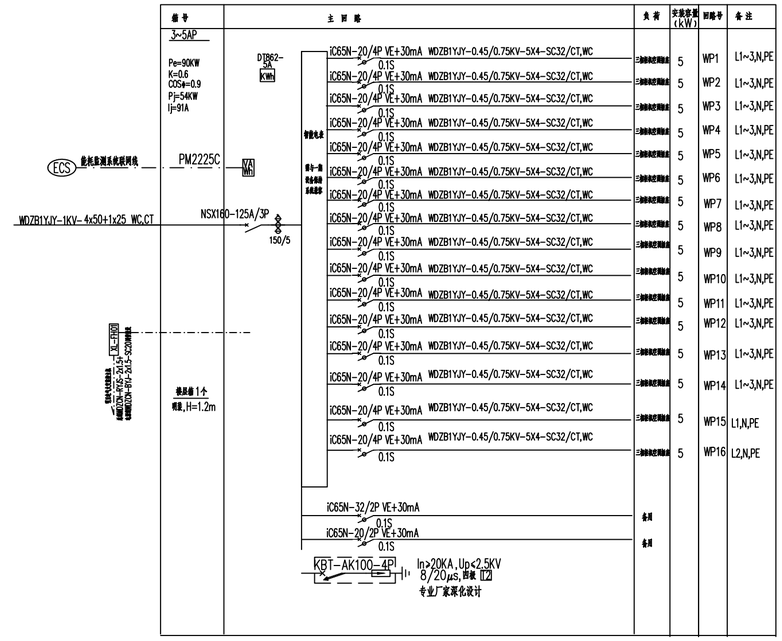

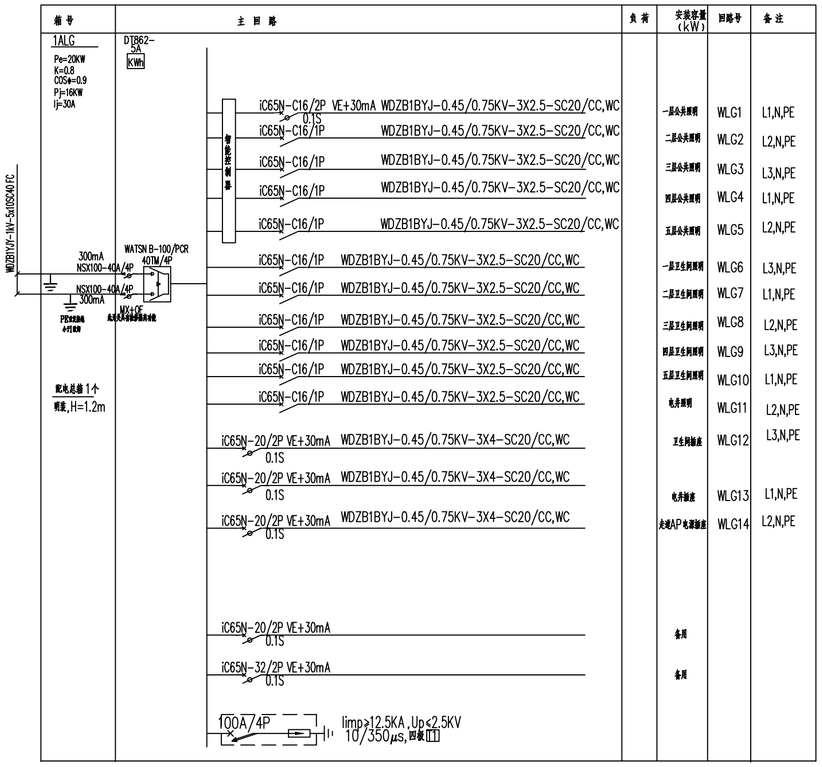

不得在图纸上重新尺寸施工。
如有任何不符等宜，保证施工前与设计师会商。
本工程图纸未经设计单位均可不得用于其他地方。

会 签

建 筑专业		
结 构专业		
给排水专业		
电 气专业		
暖 通专业		

岳阳市规划勘测设计院有限公司
出图专用章
市政行业(给水、排水、桥梁工程)专业乙级
风景园林工程设计专项乙级
建筑行业(建筑工程)乙级
证书编号:A243019305 有效期:2020年7月08日

岳阳市规划勘测设计院有限公司
建筑行业(建筑工程)乙级：A243019305

项目负责人	夏 洁	夏洁
审 定 人	吴 勇	吴勇
审 核 人	刘林丽	刘林丽
专业负责人	刘林丽	刘林丽
校 对 人	秦 军	秦军
设 计 人	赵胤峰	赵胤峰

档案号: 202604

建设单位: 岳阳市教育事务中心

工程名称: 岳阳市第十四中学实验楼拆除重建项目

子项名称: 3#实验楼

图 名: 系统图4

图 别	电施
日 期	2026.04
比 例	详图纸
图 号	DS12
版本号	
版本说明	

版本	日期	审核	备注

湖南省建设工程施工图审查文件审查合格专用章
岳阳天通工程咨询有限责任公司
S18012 2026.07.06
房屋建筑工程：一类
市政工程（道路）：二类
有效期至2028.12.31